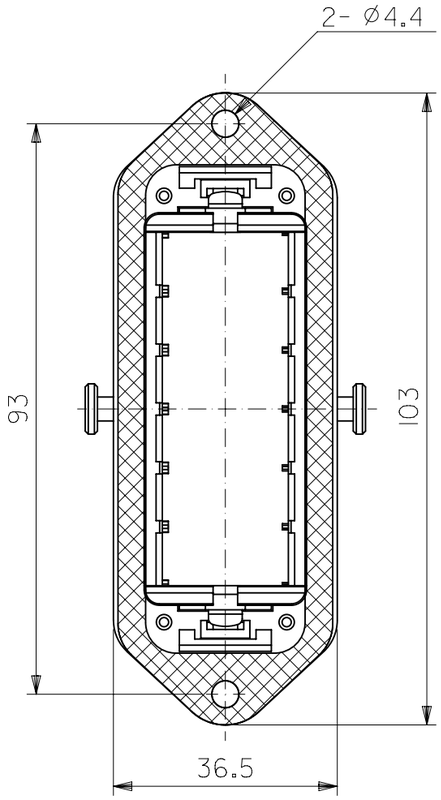

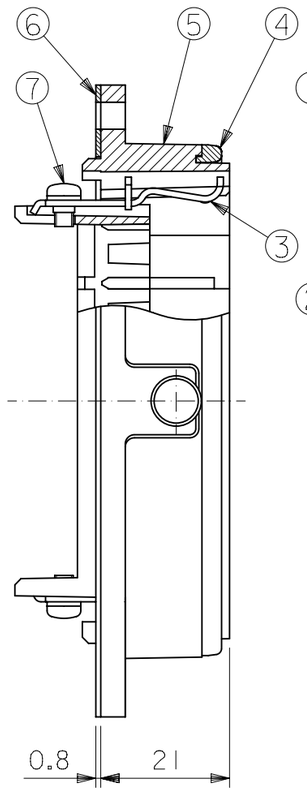

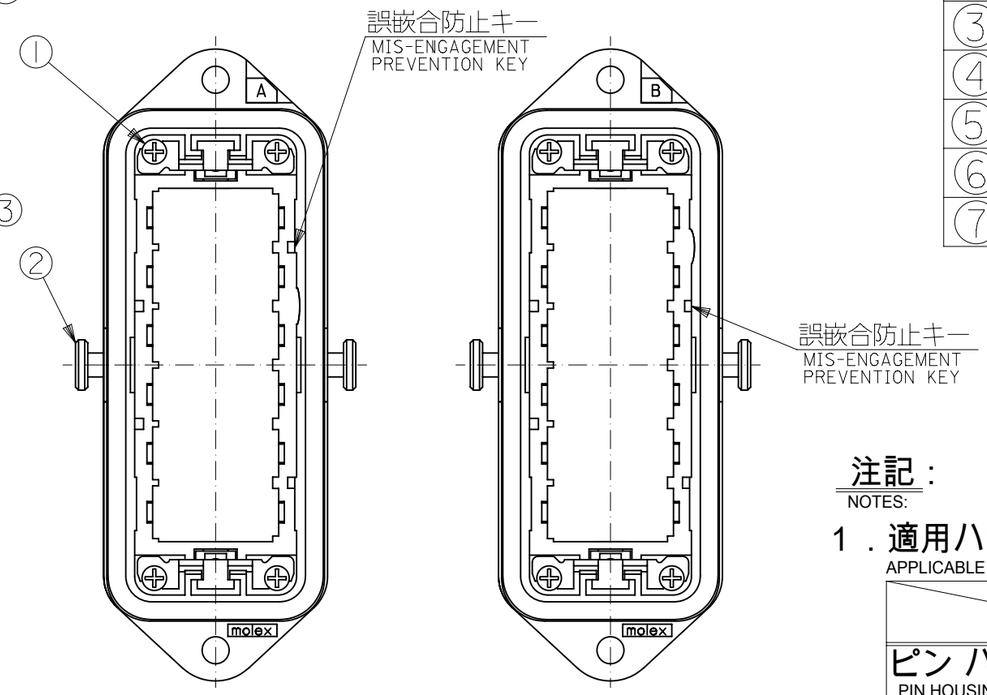

TYPE A

TYPE B

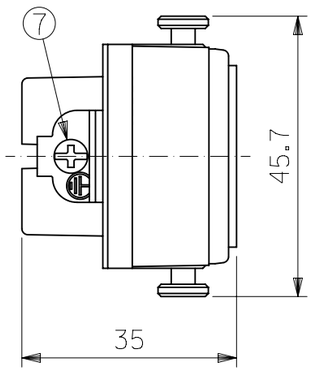

部番 NO.	部品名 PART NAME	数量 QTY.	材質 MATERIAL	記事 ARTICLE
①	M2.5×6 バネ座金付ねじ M2.5X6 SCREW	4	鋼 STEEL	Ni メッキ NI PLATING
②	ロッキングピン LOCKING PIN	2	ステンレス STAINLESS STEEL	—〃—
③	グランドターミナル GROUND TERMINAL	2	黄銅 BRASS	Ni メッキ NI PLATING
④	ラバー RUBBER	1	ニトリルゴム NBR	—〃—
⑤	リセプタクルシェル RECEPTACLE SHELL	1	アルミニウム合金 ALUMINIUM ALLOY	—〃—
⑥	ガスケット GASKET	1	ニトリルゴム NBR	—〃—
⑦	M3×5 バネ座金付ねじ M3X5 SCREW	2	鋼 STEEL	Ni メッキ NI PLATING

注記：
NOTES:

1．適用ハウジング及び適用端子
APPLICABLE HOUSING AND TERMINAL

	適用ハウジング APPLICBLE HOUSING	適用端子 APPLICBLE TERMINAL
ピン ハウジング PIN HOUSING	51192-0600	5558GS** (Au PLATING)
ソケット ハウジング SOCKET HOUSING	51193-0600	5556GS** (Au PLATING)
プラグ ハウジング PLUG HOUSING	503193-0600	503195-****
リセプタクル ハウジング RECEPTACLE HOUSING	503194-0600	503196-****

2．M3ねじ推奨締め付けトルク：5～6kgf・cm
M3 SCREW RECOMMENDATION TIGHTENING TORQUE : 5～6kgf・cm

3．パネル切り取り寸法は DWG. No. SD-58696-003 による。
THE PANEL CUTOUT SIZE IS SHOWN IN SD-58696-003.

B	58691-0020	58691-***0
A	58691-0010	
TYPE	オーダー番号 ORDER No.	MODEL No.

GENERAL TOLERANCES (UNLESS SPECIFIED)	
10 UNDER	± 0.2
10 OVER 30 UNDER	± 0.25
30 OVER	± 0.3
ANGULAR	± 3°
DRAFT WHERE APPLICABLE MUST REMAIN WITHIN DIMENSIONS	

THIS DRAWING CONTAINS INFORMATION THAT IS PROPRIETARY TO MOLEX ELECTRONIC TECHNOLOGIES, LLC AND SHOULD NOT BE USED WITHOUT WRITTEN PERMISSION

DIMENSION UNITS	SCALE
mm	1:1

GENERAL TOLERANCES (UNLESS SPECIFIED)		
ANGULAR TOL	±	3.0°
4 PLACES	±	0.2
3 PLACES	±	0.25
2 PLACES	±	0.3
1 PLACE	±	
0 PLACES	±	

DRAFT WHERE APPLICABLE MUST REMAIN WITHIN DIMENSIONS

CURRENT REV DESC: RETRACTED AS PER THE REQUEST CASE #01114726

EC NO: 831459
DRWN: VISHAH2 2025/07/07
CHK'D: GB 2025/08/13
APPR: GB 2025/08/13

INITIAL REVISION:
DRWN: RFC_PLMIMP 2018/10/20
APPR: SICHIKAWA 2008/03/26

THIRD ANGLE PROJECTION | DRAWING: A3-SIZE | SERIES: 58691

molex

POWER CONN. 36P
RECEPTACLE SHELL ASS'Y

PRODUCT CUSTOMER DRAWING

DOCUMENT NUMBER	DOC TYPE	DOC PART	REVISION
SD-58691-002	PSD	001	F

MATERIAL NUMBER	CUSTOMER	SHEET NUMBER
SEE TABLE	GENERAL MARKET	1 OF 1

DOCUMENT STATUS	P1	RELEASE DATE	2025/08/13 13:39:29

FORMAT: master-tb-prod-A3
REVISION: J1
DATE: 2021/05/01